W1-2025 | 26.05.2025 – 31.12.2025

siegmund

SYSTÈME DE BRIDAGE ET DE SOUDURE

NEW

L'ÉTABLI PROFESSIONNEL DE SIEGMUND

robuste, polyvalent et bien pensé

Bernd Siegmund GmbH: Histoire d'une réussite à Oberottmarshausen

Il y a 30 ans, Bernd Siegmund a créé l'entreprise! Son fils Daniel Siegmund la dirige. En tant que leader mondial dans la table de soudure, nous avons cinq sites en Europe et un réseau commercial dans plus de 60 pays.

Nos produits vous proposent une fonctionnalité élevée avec un design exclusif et sont utilisés dans quasiment tous les domaines. Ils sont mis en oeuvre dans les domaines de la machine-outil, de la fabrication de lignes industrielles, de la construction métallique et de la construction de véhicules aussi bien pour le prototypage que pour la série avec ou sans systèmes robotisés. Le bridage avec nos tables de soudure est basé sur un système modulaire flexible et bien pensé. En combinaison avec notre gamme d'accessoires très diversifiée, nous pouvons proposer une réponse simple et un gain de temps important à toutes vos demandes.

Le succès de nos produits nous pousse à toujours poursuivre avec de nouveaux développements et concepts innovants. Notre ambition est de rester sur cette voie et de continuer le développement de nos produits. C'est grâce à toute notre équipe, qui s'engage au quotidien avec conviction et motivation pour l'entreprise.

Procurez-vous votre établi!

à partir de 774 €

Tous les produits et prix actuels sur notre site internet.

www.siegmund.com/
workbench-info

LE CŒUR DE VOTRE ATELIER

Etabli Siegmund: robuste, polyvalent et bien pensé

Pour des travaux de sciage, de vissage ou de montage, l'établi de grande qualité Siegmund vous propose une surface de travail stable et robuste, que vous utiliserez pour un travail sécure et précis. Polyvalent et adapté aussi bien dans le travail du bois ou du métal, pour de la réparation ou des projets créatifs. L'établi Siegmund est une base idéale pour arriver à un résultat efficient et professionnel. Concentrez-vous sur la qualité quand ça compte!

L'établi Siegmund s'adapte à vos besoins: Choisissez entre une plaque acier nitrurée plasma ou des profilés Alu légers complétés par un plateau de protection MDF. Grâce au système modulaire, l'établi peut être agrandi facilement – soit avec des tiroirs, des tables machines ou des rallonges de la surface de travail.

- surface de travail résistante et stable pour des travaux précis
- polyvalent dans le travail des métaux, les constructions bois ou pour la réparation
- différentes plaques de travail de haute qualité au choix
- extensions modulaires avec des tiroirs et des tables d'appoint
- travail ergonomique grâce à nos pieds réglables en hauteur
- configuration individuelle pour chaque taille d'atelier
- combinaison parfaite entre la fonctionnalité et le design

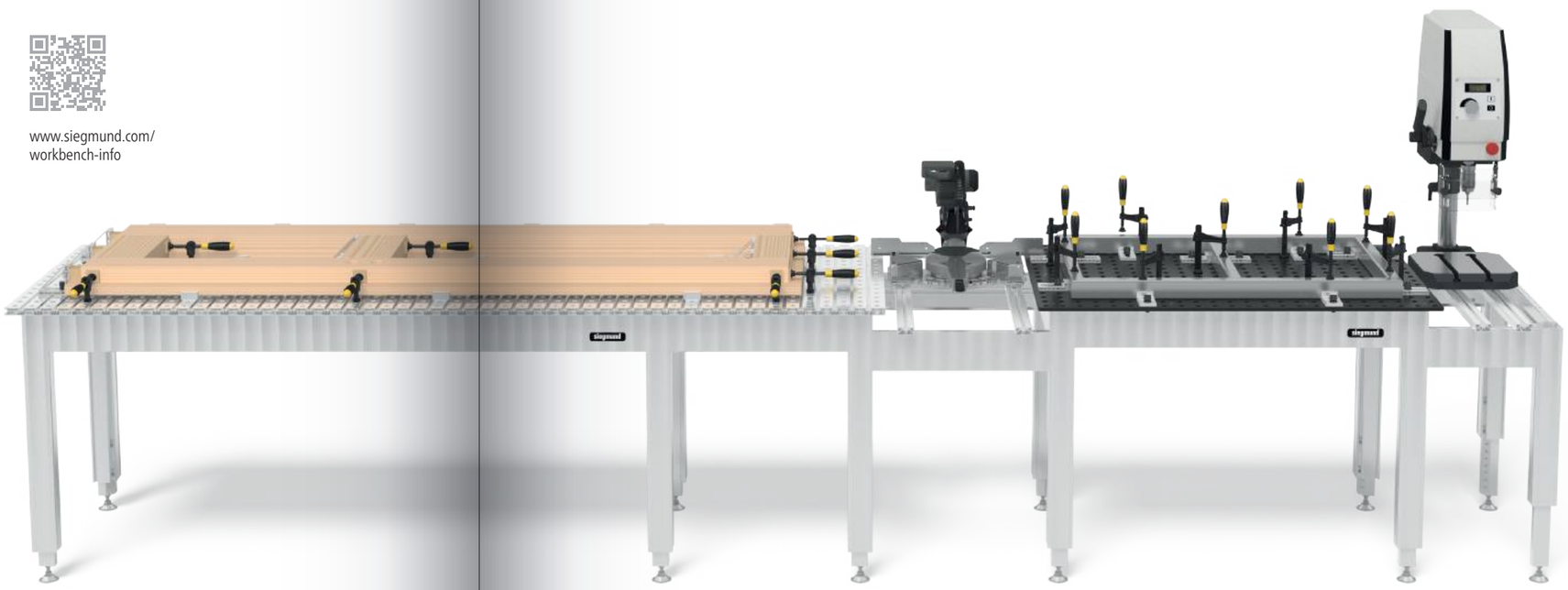

L'ÉTABLI PROFESSIONNEL DE SIEGMUND

Équipez votre atelier maintenant avec un lot complet

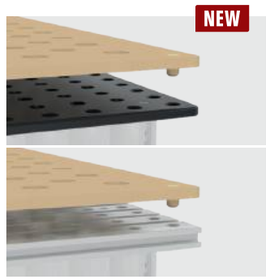

- **surfaces de travail stables**
  Pour un travail précis et en sécurité dans toutes situations.
- **Modulaire et polyvalent**
  Idéal pour le travail des métaux, les structures en bois et la réparation.
- **gamme d'accessoires très complète**
  Grand choix d'accessoires et d'extensions possibles pour un travail plus efficient encore.
- **extensions modulaires**
  Avec des tiroirs, des tables machines et des rallonges de plaques de travail.
- **Travail ergonomique**
  Grâce aux pieds réglables en hauteur individuellement.
- **configuration flexible**
  Adapté à toutes les tailles d'atelier et chaque utilisation.
- **la fonction rencontre le design**
  Détails bien pensés, design moderne, qualité durable.

GOOD DESIGN

reddot winner 2024

siegmund

CHOISISSEZ PARMI DIFFÉRENTES PLAQUES DE TRAVAIL

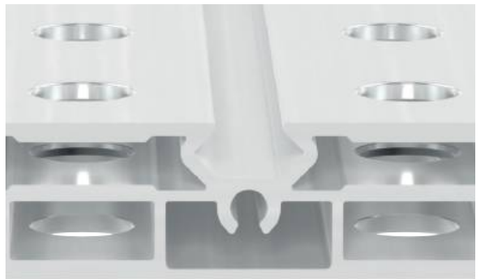

Profilés Alu pour table

Les profilés Alu pour les tables combinent le poids réduit avec une grande stabilité et sont idéals pour le bois et les travaux de montage. Aux côtés des alésages bien connus, nous proposons des rainures hexagonales intégrées permettant des options complémentaires pour le bridage et la fixation de pièces.

- Le plan de travail est constitué de profilés de table en aluminium avec trous et fentes hexagonales
- Les profilés Alu pour établi sont interchangeables individuellement
- les alésages System Siegmund bien connus (Ø 16 mm)
- plus de possibilités de bridage grâce aux rainures hexagonales (HX8)
- Adapté à tous types de travaux de montage et à tous matériaux

Plaque d'acier robuste

La plaque en acier de haute qualité, nitrurée plasma vous convaincra par sa durabilité, la charge admissible et une surface protégée contre les rayures et la corrosion. Les alésages très précis garantissent une fonctionnalité maximale – idéal pour les travaux exigeants dans tous les ateliers.

- Acier de qualité S355J2+N, nitruré plasma et revêtu BAR
- haute résistance à l'usure
- Protection anti corrosion optimisé
- adhérence des projections de soudure réduite
- les alésages System Siegmund bien connus (Ø 16 mm)
- Nos conseils pour vos montages de soudure

NEW

www.siegmund.com/
workbench-info

Protection MDF

Le plateau de protection MDF sert de support pour les plaques Alu et acier. Il empêche les outils d'entrer en contact avec la surface en métal lors des coupes ou perçages. Il est particulièrement adapté à des processus de travail sûrs et respectueux des matériaux pour du montage ou des travaux de découpe.

- protection-MDF comme support pour des plaques acier et Alu
- protection des accessoires pour le sciage et le perçage
- idéal pour le montage et les travaux de coupe
- remplacement simple et économique en cas d'usure

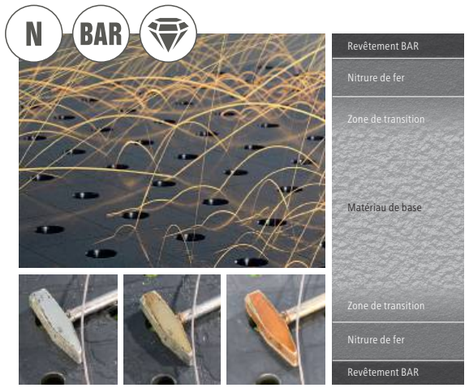

Qu'est-ce que la nitruration plasma?

La nitruration plasma désigne le procédé de diffusion thermochimique afin de durcir la couche externe. Cette couche d'une pièce ou d'un composant est enrichie en azote et forme ainsi une fine épaisseur externe très résistante à l'usure et à la corrosion. Le processus est réalisé sous vide à une température de 500 degrés. La combinaison de la nitruration avec les autres étapes de production, nous permet d'obtenir un produit avec une très longue durée de vie.

Plus qu'un simple établi!

Regarder les vidéos maintenant:

www.siegmund.com/
workbench-video

Établi Siegmund réglable en hauteur avec plaque acier

- Châssis en profilés Alu
- Réglable en hauteur, Hauteur de travail 800-975 mm
- Plaque à trous: Acier de qualité S355J2+N + Nitruration plasma
- Alésages Ø 16 mm, Alésages sur le dessus de la table quadrillage 50x50 mm
- charge maximale: 400 kg
- Pour le bridage: Boulon de serrage manuel 160514

	Caractéristiques Plaque de travail	L (a)	B (b)	MS (d)	G		
2-WS161208	16 750 N BAR	1200 mm	800 mm	12 mm	100 kg	**1.011 €**	•
2-WS161510	16 750 N BAR	1500 mm	1000 mm	12 mm	148 kg	**1.401 €**	•
2-WS161607	16 750 N BAR	1600 mm	700 mm	12 mm	116 kg	**1.375 €**	•
2-WS162010	16 750 N BAR	2000 mm	1000 mm	12 mm	194 kg	**1.972 €**	•

Plaque d'acier robuste

Stabilité, longue durée de vie et fonctionnalité sont les caractéristiques de nos plaques à trous de haute qualité. Les plaques acier très robustes résistent à de fortes charges et à des différences de température importantes sans déformation. La production est réalisée sur des centres de perçage et de fraisage de qualité et n'est pas issue d'une découpe laser de qualité moindre.
Grâce à notre nitruration plasma, nous obtenons une surface résistante aux rayures, à la corrosion et conçue pour des charges importantes. Les plaques sont protégées contre les dommages occasionnés par l'outillage ou les pièces.

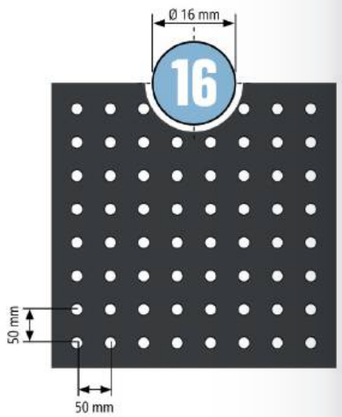

Prix en €, hors TVA, frais d'emballage et de transport en sus.

Etabli Siegmund avec plaque acier

- Châssis en profilés Alu
- Hauteur de travail 900 mm
- Plaque à trous: Acier de qualité S355J2+N + Nitruration plasma
- Alésages Ø 16 mm, Alésages sur le dessus de la table quadrillage 50x50 mm
- charge maximale: 400 kg
- Pour le bridage: Boulon de serrage manuel 160514

	Caractéristiques Plaque de travail	L (a)	B (b)	MS (d)	G		
2-WS161208.L	16 750 N BAR	1200 mm	800 mm	12 mm	98 kg	**883 €**	•
2-WS161510.L	16 750 N BAR	1500 mm	1000 mm	12 mm	146 kg	**1.270 €**	•
2-WS161607.L	16 750 N BAR	1600 mm	700 mm	12 mm	114 kg	**1.244 €**	•
2-WS162010.L	16 750 N BAR	2000 mm	1000 mm	12 mm	193 kg	**1.842 €**	•

Plus d'informations et plus de versions produits:

www.siegmund.com/
workbench

L: Longueur, B: Largeur, MS: Épaisseur, G: Poids

Établi Siegmund réglable en hauteur avec profilés Alu pour table

- Châssis en profilés Alu
- Réglable en hauteur, Hauteur de travail 800-975 mm
- Surface en profilés Alu pour table
- Alésages Ø 16 mm, entraxe entre alésage 50 mm
- Rainure hexagonale HX8, Rainure hexagonale entraxe 50 mm
- charge maximale: 400 kg
- Pour le bridage: Boulon de serrage manuel 160514 / Boulon de bridage de surface 160590
- Pour le bridage de pièces Alu, il faut serrer les boulons manuellement uniquement.

	Caractéristiques Plaque de travail	L (a)	B (b)	MS (d)	G		
2-WA161207	16 AL	1200 mm	700 mm	24 mm	37 kg	**862 €**	•
2-WA161208	16 AL	1200 mm	800 mm	24 mm	41 kg	**892 €**	•
2-WA161210	16 AL	1200 mm	1000 mm	24 mm	47 kg	**1.037 €**	•
2-WA161607	16 AL	1600 mm	700 mm	24 mm	46 kg	**1.051 €**	•
2-WA161608	16 AL	1600 mm	800 mm	24 mm	50 kg	**1.124 €**	•
2-WA161610	16 AL	1600 mm	1000 mm	24 mm	58 kg	**1.271 €**	•
2-WA162007	16 AL	2000 mm	700 mm	24 mm	55 kg	**1.242 €**	•
2-WA162008	16 AL	2000 mm	800 mm	24 mm	60 kg	**1.332 €**	•
2-WA162010	16 AL	2000 mm	1000 mm	24 mm	70 kg	**1.509 €**	•

Extension pour établi réglable en hauteur

Extension 400 pour établi réglable en hauteur
pour établi réglable en hauteur, Allongement de la surface de travail de 400 mm, Matériel de fixation inclus, Réglable en hauteur (800-975 mm), Tenir compte de la largeur de base de l'établi!

AL 16

	L (a)	B (b)	H (c)	MS (d)	G		
2-XA160407.1	400 mm	700 mm	800 mm	24 mm	14 kg	**338 €**	•
2-XA160408.1	400 mm	800 mm	800 mm	24 mm	15 kg	**355 €**	•
2-XA160410.1	400 mm	1000 mm	800 mm	24 mm	17 kg	**396 €**	•

Extension 600 pour établi réglable en hauteur
pour établi réglable en hauteur, Allongement de la surface de travail de 600 mm, Matériel de fixation inclus, Réglable en hauteur (800-975 mm), Tenir compte de la largeur de base de l'établi!

AL 16

	L (a)	B (b)	H (c)	MS (d)	G		
2-XA160607.1	600 mm	700 mm	800 mm	24 mm	19 kg	**435 €**	•
2-XA160608.1	600 mm	800 mm	800 mm	24 mm	20 kg	**460 €**	•
2-XA160610.1	600 mm	1000 mm	800 mm	24 mm	23 kg	**519 €**	•

Profilés Alu pour table de haute qualité

L'établi avec les profilés Aluminium comporte des rainures hexagonales et les alésages System. Ce qui permet de brider sur le dessus de table mais également sur les bords de l'établi. Différents taquets en combinaisons avec des douilles de bridage permettent une infinité de possibilités de fixation pour pièces de toutes sortes. Nous conseillons nos établis avec les profilés aluminium pour tous types de montage et de matériaux.

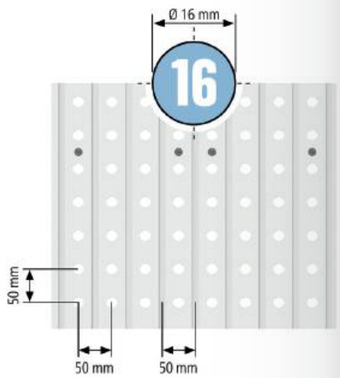

Prix en €, hors TVA, frais d'emballage et de transport en sus.

Etabli Siegmund avec profilés Alu pour table

- Châssis en profilés Alu
- Hauteur de travail 900 mm
- Surface en profilés Alu pour table
- Alésages Ø 16 mm, entraxe entre alésage 50 mm
- Rainure hexagonale HX8, Rainure hexagonale entraxe 50 mm
- charge maximale: 400 kg
- Pour le bridage: Boulon de serrage manuel 160514 / Boulon de bridage de surface 160590
- Pour le bridage de pièces Alu, il faut serrer les boulons manuellement uniquement.

	Caractéristiques Plaque de travail	L (a)	B (b)	MS (d)	G		
2-WA161207.L	16 AL	1200 mm	700 mm	24 mm	35 kg	**774 €**	•
2-WA161208.L	16 AL	1200 mm	800 mm	24 mm	38 kg	**832 €**	•
2-WA161210.L	16 AL	1200 mm	1000 mm	24 mm	45 kg	**949 €**	•
2-WA161607.L	16 AL	1600 mm	700 mm	24 mm	44 kg	**962 €**	•
2-WA161608.L	16 AL	1600 mm	800 mm	24 mm	48 kg	**1.036 €**	•
2-WA161610.L	16 AL	1600 mm	1000 mm	24 mm	56 kg	**1.183 €**	•
2-WA162007.L	16 AL	2000 mm	700 mm	24 mm	53 kg	**1.152 €**	•
2-WA162008.L	16 AL	2000 mm	800 mm	24 mm	58 kg	**1.242 €**	•
2-WA162010.L	16 AL	2000 mm	1000 mm	24 mm	67 kg	**1.420 €**	•

Extension pour établi

Extension 400 pour établi
pour établi sans réglage de hauteur, Allongement de la surface de travail de 400 mm, Matériel de fixation inclus, Tenir compte de la largeur de base de l'établi!

AL 16

	L (a)	B (b)	H (c)	MS (d)	G		
2-XA160407.L.1	400 mm	700 mm	900 mm	24 mm	13 kg	**289 €**	•
2-XA160408.L.1	400 mm	800 mm	900 mm	24 mm	14 kg	**307 €**	•
2-XA160410.L.1	400 mm	1000 mm	900 mm	24 mm	16 kg	**348 €**	•

Extension 600 pour établi
pour établi sans réglage de hauteur, Allongement de la surface de travail de 600 mm, Matériel de fixation inclus, Tenir compte de la largeur de base de l'établi!

AL 16

	L (a)	B (b)	H (c)	MS (d)	G		
2-XA160607.L.1	600 mm	700 mm	900 mm	24 mm	18 kg	**386 €**	•
2-XA160608.L.1	600 mm	800 mm	900 mm	24 mm	19 kg	**412 €**	•
2-XA160610.L.1	600 mm	1000 mm	900 mm	24 mm	22 kg	**470 €**	•

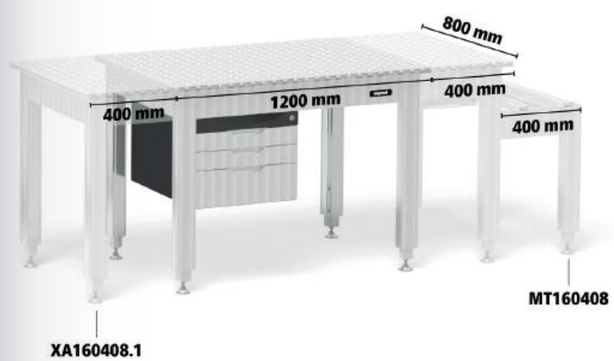

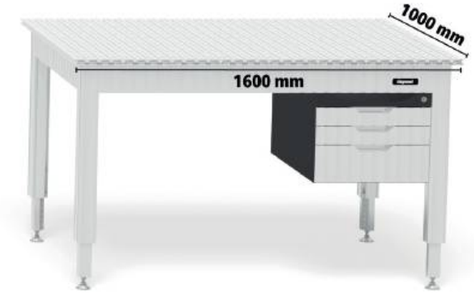

L: Longueur, B: Largeur, MS: Épaisseur, G: Poids, H: Hauteur

Plusieurs types d'écrous pour rainure

Set Taquet HX8
lot de 4, avec filetage, Fixation des accessoires par vis, zinguée, insertion sur les côtés par la rainure, assise anti-glissement grâce à une bille à ressort

16

		L (a)	B (b)	H (c)	G	
2-000551	M6	30 mm	15 mm	7 mm	0,08 kg	**10 €** •

Set Taquet HX8 rotatif
lot de 4, avec filetage, Fixation des accessoires par vis, zinguée, permet l'accès dans la rainure par le haut, se fixe dans la rainure en tournant l'anneau de serrage de la vis, Plus de versions disponibles online: avec filetage M5

16

		L (a)	B (b)	H (c)	G	
2-000552.2	M6	20 mm	15 mm	7 mm	0,04 kg	**10 €** •

Set Taquet HX8 pivotable
lot de 4, avec filetage, Fixation des accessoires par vis, zinguée, à engager dans la rainure par le haut, assise anti-glissement grâce à une bille à ressort, Plus de versions disponibles online: avec filetage M5

16

		L (a)	B (b)	H (c)	G	
2-000553.2	M6	30 mm	12 mm	7 mm	0,08 kg	**10 €** •

Bagues de bridage

Set Douille de bridage avec embout pour filetage M6 brunie
lot de 4, pour fixer les éléments Siegmund dans un taquet pour rainure, pour bridage dans l'oblong, vis comprise M6x20, compris vis à tête fraisée auto-perforante M6x30

B 16

	H (c)	Ø	G	
2-160546.3	13 mm	23 mm	0,08 kg	**32 €** •

Set Douille de bridage avec tête fraisée pour filetage M6 brunie
lot de 4, pour fixer les éléments Siegmund dans un taquet pour rainure, pour bridage dans l'alésage, vis comprise M6x20, compris vis à tête fraisée auto-perforante M6x30

B 16

	H (c)	Ø	G	
2-160546.4	7 mm	18,50 mm	0,08 kg	**21 €** •

Set Taquet pivotable + Douille de bridage
Contenu de la livraison: 1x 000553.2 Set Taquet HX8 M6 pivotable (lot de 4), 1x 160546.3 Set Douille de bridage avec embout (lot de 4)

16

	G	
2-160548	0,16 kg	**39 €** •

Plus d'informations et plus de versions produits:

www.siegmund.com/workbench

Prix en €, hors TVA, frais d'emballage et de transport en sus.

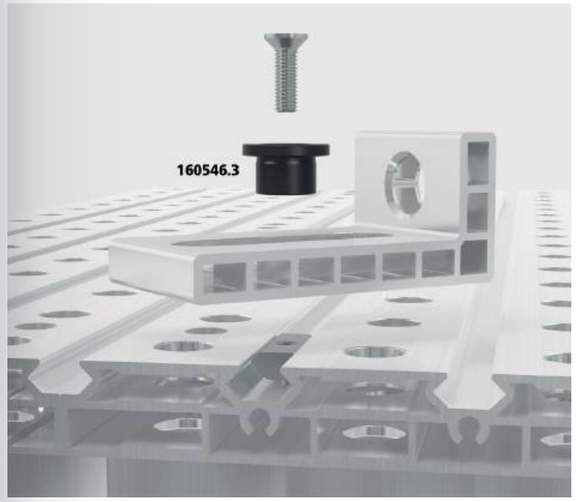

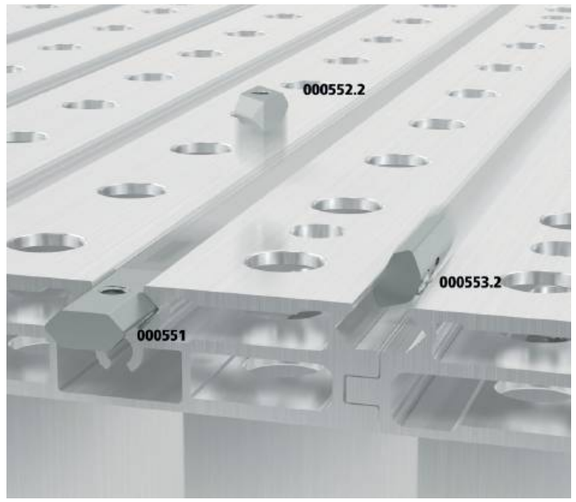

Profilé Alu pour table

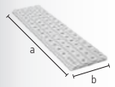

Profilé Alu pour table
Alésages Ø 16 mm, entraxe entre alésage 50 mm, Rainure hexagonale HX8, Rainure hexagonale entraxe 50 mm, profilé interne, Tenir compte de la largeur de base de l'établi!

AL 16

	L (a)	B (b)	MS (d)	G	
2-TP160700.1	700 mm	206 mm	24 mm	3,10 kg	**60 €** •
2-TP160800.1	800 mm	206 mm	24 mm	3,50 kg	**67 €** •
2-TP161000.1	1000 mm	206 mm	24 mm	4,40 kg	**85 €** •

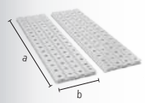

Set Profilé Alu pour bout de table
composé de: 1x profilé Alu fin de table gauche, 1x profilé Alu fin de table droit, Alésages Ø 16 mm, entraxe entre alésage 50 mm, Rainure hexagonale HX8, avec rainure hexagonale sur un côté, Tenir compte de la largeur de base de l'établi!

AL 16

	L (a)	B (b)	MS (d)	G	
2-TA160700.1.Set	700 mm	203 mm	24 mm	6 kg	**121 €** •
2-TA160800.1.Set	800 mm	203 mm	24 mm	6,90 kg	**134 €** •
2-TA161000.1.Set	1000 mm	203 mm	24 mm	8,60 kg	**170 €** •

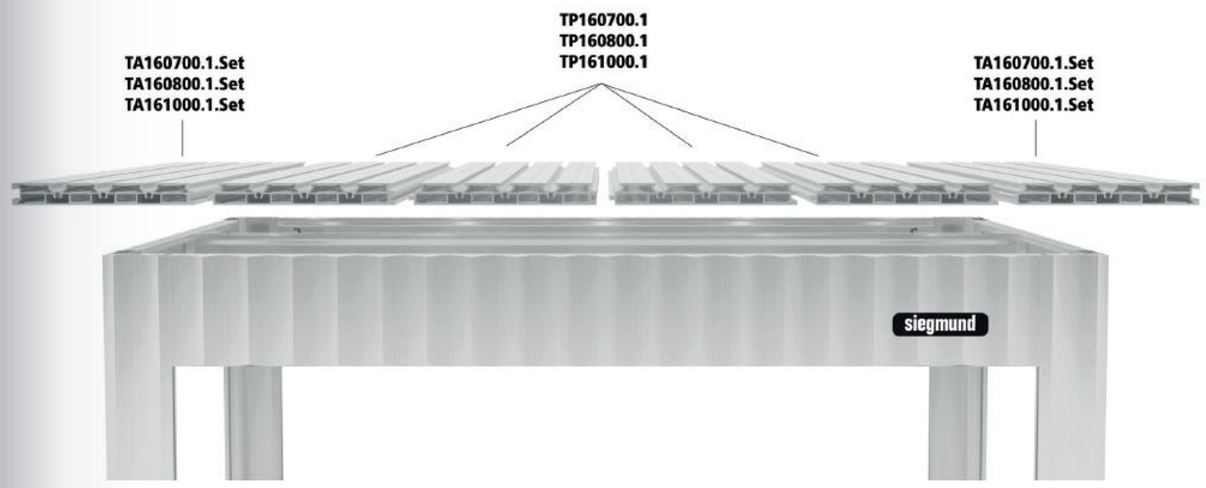

L: Longueur, B: Largeur, H: Hauteur, G: Poids, Ø: Diamètre, MS: Épaisseur

siegmund

Equipement

Version mobile avec 4 roulettes pour établi
Sur roulette avec frein de blocage

16

	TF	G	
2-004100.2	250 kg	2,40 kg	**67 €** •

Version avec 2 roulettes pour table machine / extension
Sur roulette avec frein de blocage

16

	TF	G	
2-004100.3	75 kg	1,20 kg	**34 €** •

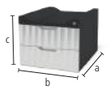

Sub Table Box 2 tiroirs compris pour établi
Boîte à tiroirs, 2x Tiroir 160 mm, verrouillable, deux clés inclus, Dimension tiroir 500 mm

16

	L (a)	B (b)	H (c)	TF	G	
2-BX000990	623 mm	472 mm	387 mm	100 kg	27 kg	**364 €** •

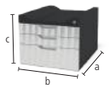

Sub Table Box 3 tiroirs compris pour établi
Boîte à tiroirs, 2x Tiroir 80 mm, 1x Tiroir 160 mm, verrouillable, deux clés inclus, Dimension tiroir 500 mm

16

	L (a)	B (b)	H (c)	TF	G	
2-BX000990.1	623 mm	472 mm	387 mm	100 kg	30 kg	**419 €** •

Support pour accessoires pour établi
Aluminium, Espace disponible à gauche et à droite, Support pour pinces de bridage, boulons et équerres, Tenir compte de la largeur de base de l'établi et de la version matière!

AL 16

		L (a)	B (b)	H (c)	G	
2-TH160700	700 AL / Acier	475 mm	55 mm	52 mm	1,10 kg	**47 €** •
2-TH160800	800 AL / Acier	575 mm	55 mm	52 mm	1,30 kg	**54 €** •
2-TH161000.S	1000 Acier	675 mm	55 mm	52 mm	1,50 kg	**60 €** •
2-TH161000.A	1000 AL	775 mm	55 mm	52 mm	1,60 kg	**68 €** •

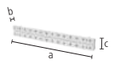

Bandeau pour établi
Aluminium, bandeau supplémentaire pour établi Siegmund, La fixation avec la table est réalisée grâce à la rainure hexagonale, éléments de fixation compris, Tenir compte de la largeur de base de l'établi et de la version matière!

AL 16

		L (a)	B (b)	H (c)	G	
2-SW160700	700 AL / Acier	700 mm	38 mm	85 mm	1,60 kg	**45 €** •
2-SW160800	800 AL / Acier	800 mm	38 mm	85 mm	1,80 kg	**49 €** •
2-SW161000	1000 AL	1000 mm	38 mm	85 mm	2,30 kg	**57 €** •

Plus d'informations et plus de versions produits:

www.siegmund.com/
workbench

Prix en €, hors TVA, frais d'emballage et de transport en sus.

Table machine pour établi

Table machine 400 pour établi
compatible avec le bâti de l'établi avec ou sans réglage de hauteur, Réglable en hauteur (625-900 mm), Matériel de fixation inclus, Tenir compte de la largeur de base de l'établi et de la version matière!

AL 16

		L (a)	B (b)	H (c)	TF	G	
2-MT160407	700 AL / Acier	400 mm	700 mm	625 mm	75 kg	10 kg	**289 €** •
2-MT160408	800 AL / Acier	400 mm	800 mm	625 mm	75 kg	11 kg	**304 €** •
2-MT160410.S	1000 Acier	400 mm	1000 mm	625 mm	75 kg	11 kg	**339 €** •
2-MT160410.A	1000 AL	400 mm	1000 mm	625 mm	75 kg	12 kg	**342 €** •

Table machine 600 pour établi
compatible avec le bâti de l'établi avec ou sans réglage de hauteur, Réglable en hauteur (625-900 mm), Matériel de fixation inclus, Tenir compte de la largeur de base de l'établi et de la version matière!

AL 16

		L (a)	B (b)	H (c)	TF	G	
2-MT160607	700 AL / Acier	600 mm	700 mm	625 mm	75 kg	11 kg	**317 €** •
2-MT160608	800 AL / Acier	600 mm	800 mm	625 mm	75 kg	12 kg	**333 €** •
2-MT160610.S	1000 Acier	600 mm	1000 mm	625 mm	75 kg	12 kg	**368 €** •
2-MT160610.A	1000 AL	600 mm	1000 mm	625 mm	75 kg	13 kg	**371 €** •

G: Poids, TF: Capacité de charge, L: Longueur, B: Largeur, H: Hauteur

Protection MDF

- protection-MDF comme support pour des plaques acier et Alu
- protection des accessoires pour le sciage et le perçage
- idéal pour le montage et les travaux de coupe
- remplacement simple et économique en cas d'usure

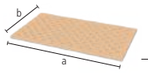

Protection MDF 1207 / 1208 NEW

embout bois pour un maintien sécurisé sur la surface de travail, alésages sur le dessus 100x100 mm quadrillage diagonal, Alésages Ø 33 mm

16

	L (a)	B (b)	MS (d)	G	
2-SP161207	1200 mm	700 mm	12 mm	4,30 kg	**87 €** •
2-SP161208	1200 mm	800 mm	12 mm	4,90 kg	**92 €** •

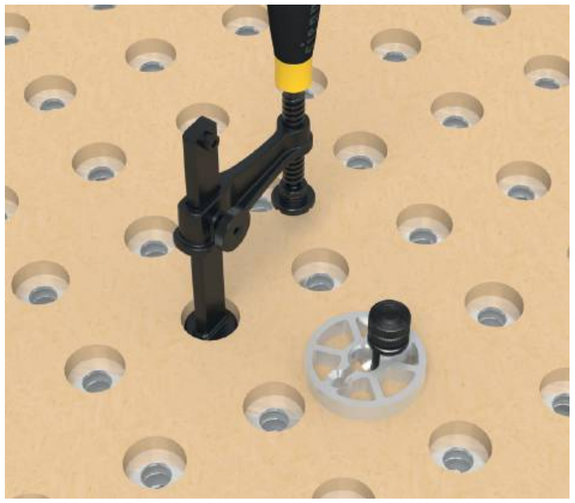

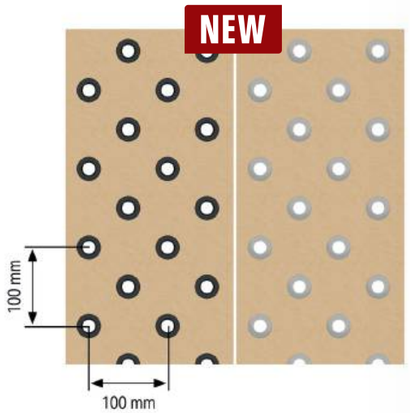

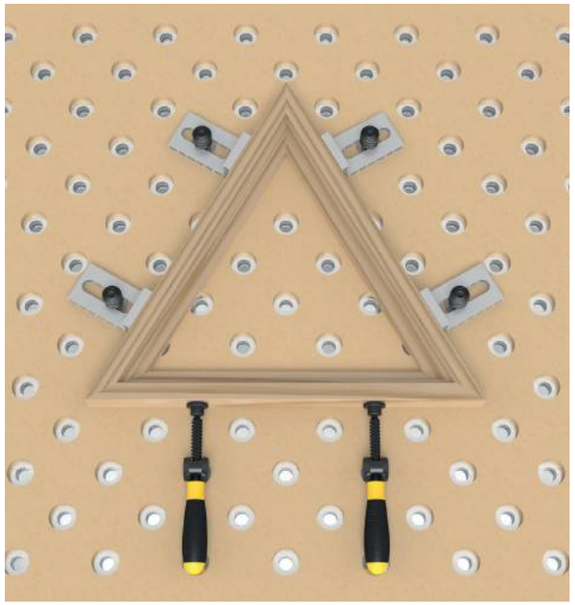

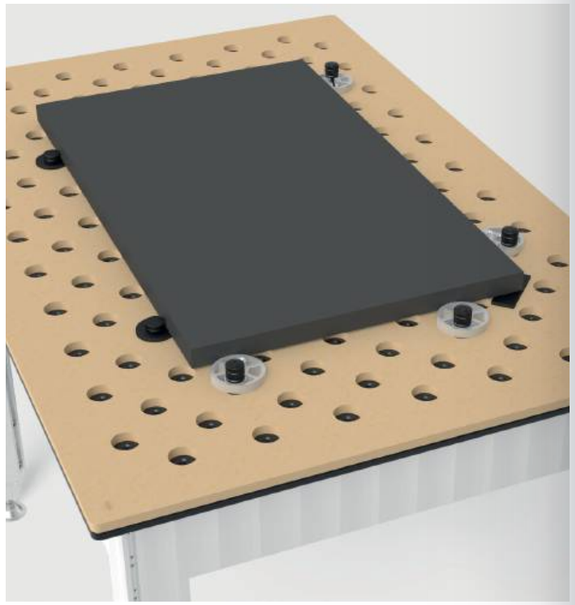

Prix en €, hors TVA, frais d'emballage et de transport en sus.

Étau

Pour la fixation:
Plaque acier: 2x Boulon 160514
Profilés Alu pour table: 2x Boulon 160514
protection MDF avec plaque acier: 2x Boulon 160517
protection MDF avec profilés Alu pour table: 2x Boulon 160517
(Les boulons ne sont pas compris.)

Étau Siegmund 100

Bridage à 45° ou 90° degré, Largeur des mors 100 mm, Ouverture 100 mm, Fixation Table de soudure et de bridage:
Systeme 16: 2x 160511, Systeme 22: 2x 160513 + 2x 000541, Systeme 28: 2x 160511 + 2x 000545

16

	SP	G	
2-004310	20 kN	9,50 kg	**231 €** •

Set mors de protection

2x Fibre: convient pour des surfaces fraisées fin, rabotées fin, rectifiées ou polies,
2x Caoutchouc: conseillé pour le bois et les pièces plastiques,
2x Alu neutre: bridage sûr des pièces usinées de l'ébauche à une finition moyenne grâce aux rainures,
2x Prismes Alu: Bridage de pièces rondes ou ovales grâce aux prismes

Set mors de protection 100 sac inclus

Contenu de la livraison: 2x Fibre, 2x Caoutchouc, 2x Alu neutre, 2x Prismes Alu

16

	G	
2-004315	0,70 kg	**55 €** •

L: Longueur, B: Largeur, MS: Épaisseur, G: Poids, SP: force de serrage maxi

163901

163902

163903

NEW

Set-établi – adapté à tous les établis Siegmund

Set Griffe de serrage
Contenu de la livraison: 4x Griffe de serrage 2-12 CS160212, 4x Griffe de serrage 18-32 CS161832, 4x Boulon 160532

16

	G	
2-CS160212.Set	0,92 kg	**189 €** •

Set-Établi 1
Contenu de la livraison: 4x Pince de bridage 160621, 8x Boulon 160514, 4x Équerre 160108.A, 4x Équerre 160109.A

16

	G	Prix Promo
2-163901	4 kg	**335 €** •
		au lieu de 444 €

Set-Établi 2
Contenu de la livraison: 4x Pince de bridage 160621, 2x Pince de bridage 160603, 12x Boulon 160514, 2x Équerre 160117.A, 2x Butée excentrique 160404.A, 4x Équerre 160108.A, 4x Équerre 160109.A

16

	G	Prix Promo
2-163902	6,16 kg	**559 €** •
		au lieu de 708 €

Set-Établi 3 NEW
Contenu de la livraison: 4x Pince de bridage 160621, 4x Pince de bridage 160603, 18x Boulon 160514, 4x Butée excentrique 160404.A, 4x Butée Flex 160412, 4x Équerre 160108.A, 2x Équerre 160118.A, 2x Équerre 160162.A

16

	G	Prix Promo
2-163903	11,60 kg	**783 €** •
		au lieu de 1.169 €

Butée et équerre de bridage

Butée Flex 12x83 Aluminium
oblong, Recommandé pour les pièces en inox

AL 16

	L (a)	B (b)	VB (f)	MS (d)	WS (d1)	G	
2-160412	83 mm	31 mm	50 mm	12 mm	8 mm	0,05 kg	**19 €** •

Butée Flex 12x78 / 12x97 Acier zinguée
oblong

16

	L (a)	B (b)	VB (f)	MS (d)	WS (d1)	G	
2-160415	78 mm	28 mm	50 mm	12 mm	6 mm	0,07 kg	**18 €** •
2-160417	97 mm	24 mm	71 mm	12 mm	4 mm	0,08 kg	**32 €** •

Prix en €, hors TVA, frais d'emballage et de transport en sus.

Butée et équerre de bridage

Set boulon d'arrêt NEW
avec disque support Ø 50, Contenu de la livraison: 4x boulon d'arrêt 160544, gain de place et rapidité pour la mise en place des pièces sur la plaque de travail

PA 16

	H (c)	Ø	G	
2-160544.Set	55 mm	50 mm	0,12 kg	**22 €** •

Set Butée excentrique Ø 65x12
Contenu de la livraison: 4x Butée excentrique 160404.A, 4x Vis à tête fraisée M6x20, 4x Vis auto-foreuses M6x30, 4x Taquet HX8-30 S M6, rotation en continu

AL 16

	H (c)	Ø	G	
2-160404.A.Set	12 mm	65 mm	0,30 kg	**44 €** •

Butée et équerre de bridage 90 X Aluminium
oblong

AL 16

	L (a)	B (b)	H (c)	G	
2-160108.A	90 mm	50 mm	25 mm	0,07 kg	**12 €** •

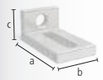

Butée et équerre de bridage 90 SL Aluminium
Combinaison entre alésage et oblong

AL 16

	L (a)	B (b)	H (c)	G	
2-160109.A	90 mm	50 mm	40 mm	0,08 kg	**15 €** •

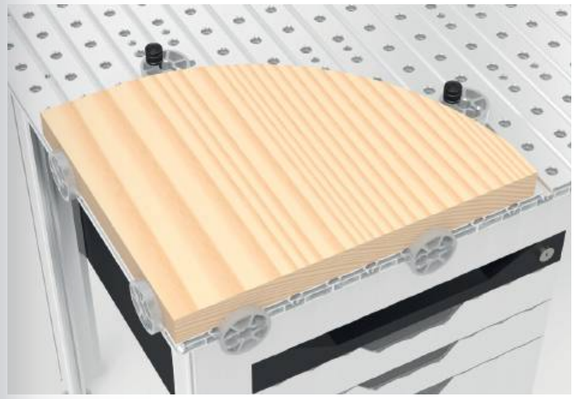

G: Poids, L: Longueur, B: Largeur, MS: Épaisseur, WS: Epaisseur, VB: Zone de réglage, H: Hauteur, Ø: Diamètre

siegmund

NEW

NEW

Butée et équerre de bridage

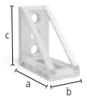

Butée et équerre de bridage 95 L Aluminium
Combinaison entre alésage et oblong, stabilité augmentée par des renforts

AL 16

	L (a)	B (b)	H (c)	G	
2-160117.A	95 mm	50 mm	95 mm	0,13 kg	**27 €** •

Butée et équerre de bridage 200 L Aluminium NEW
Combinaison entre alésage et oblong, stabilité augmentée par des renforts

AL 16

	L (a)	B (b)	H (c)	G	
2-160118.A	150 mm	75 mm	200 mm	0,47 kg	**38 €** •

Butée et équerre de bridage 90 SL / 90 L / 140 L nitrurée
Combinaison entre alésage et oblong

100 BAR N 16

	L (a)	B (b)	H (c)	MS (d)	G	
2-160109.N	90 mm	30 mm	40 mm	12 mm	0,21 kg	**45 €** •
2-160110.N	90 mm	30 mm	90 mm	12 mm	0,31 kg	**59 €** •
2-160112.N	90 mm	35 mm	140 mm	12 mm	0,51 kg	**71 €** •

Butée et équerre de bridage 300 G Aluminium NEW
Combinaison entre alésage et oblong

AL 16

	L (a)	B (b)	H (c)	G	
2-160162.A	150 mm	49 mm	300 mm	1,39 kg	**77 €** •

Plus d'informations et plus de versions produits:

www.siegmund.com/
workbench

Prix en €, hors TVA, frais d'emballage et de transport en sus.

Pinces de bridage

Pince de bridage tubulaire brunie pour établi
Vé interchangeable, Diamètre de l'embout sphérique 8 mm, Vis à filetage trapézoïdal 12x4 mm, bridage en angle +/- 42°, spécial pour surfaces de table en profilés Alu, Fixation avec bague de hauteur

B 16

	L (a)	B (b)	G	
2-160603	275 mm	115 mm	0,70 kg	**39 €** •

Pince de bridage Basic nitrurée pour établi
le bras vertical est traité, Support horizontal / peinture poudre, Vé interchangeable, Diamètre de l'embout sphérique 8 mm, Vis à filetage trapézoïdal 12x4 mm, spécial pour surfaces de table en profilés Alu

BAR N 16

	B (b)	H (c)	G	
2-160621	110 mm	185 mm	0,65 kg	**28 €** •

Set embout plat Ø 25 pour pinces de bridage NEW
Contenu de la livraison: 4x Vé 160654.PA, pour axe fileté avec un diamètre de l'embout sphérique de 8 mm, compatible avec les alésages 16 et les pinces de bridage

PA 16

	H (c)	Ø	G	
2-160654.PA.Set	14 mm	25 mm	0,04 kg	**13 €** •

Set embout plat Ø 40 pour pinces de bridage NEW
Contenu de la livraison: 4x Vé 160655.PA, pour axe fileté avec un diamètre de l'embout sphérique de 8 mm, compatible avec les alésages 16 et les pinces de bridage

PA 16

	H (c)	Ø	G	
2-160655.PA.Set	17 mm	40 mm	0,04 kg	**22 €** •

NEW

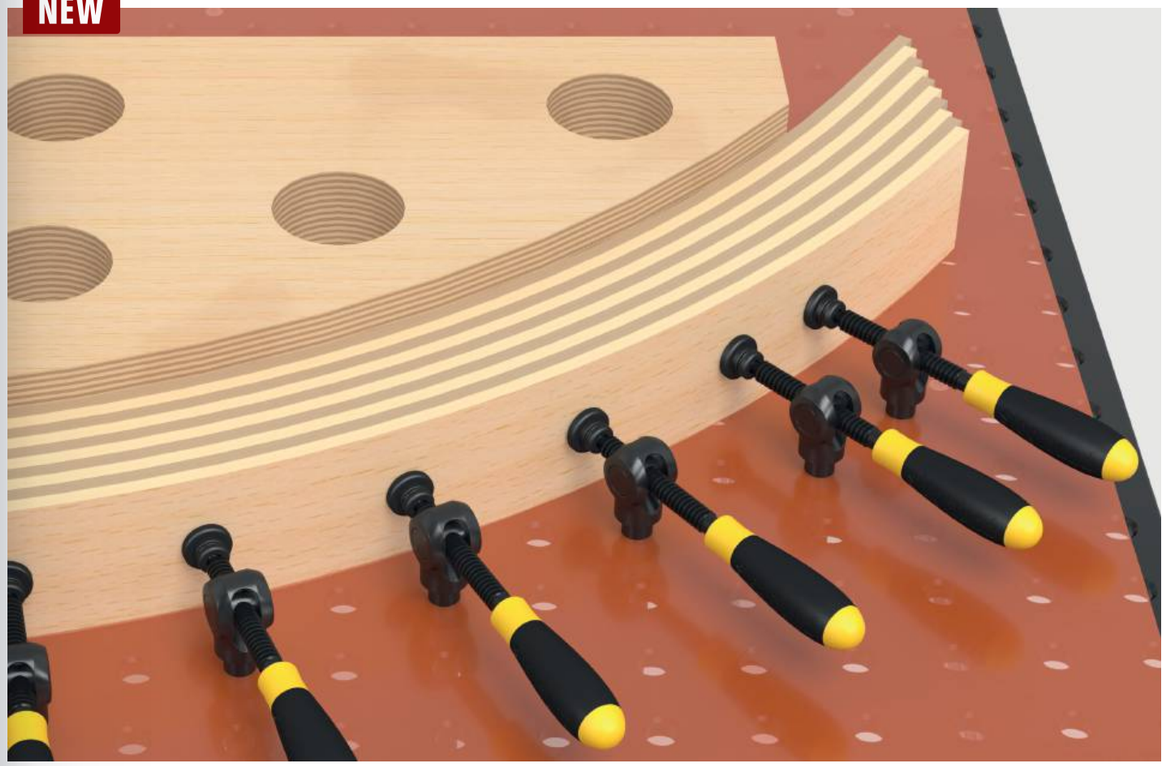

L: Longueur, B: Largeur, H: Hauteur, G: Poids, MS: Épaisseur, Ø: Diamètre

Boulon pour acier et Alu

Boulon de serrage manuel sans rainure brunie
pour le bridage de l'acier et de l'Alu, sans rainure pour circlips pour une surface lisse, NON compatible avec la liaison de tables ou de poutres en U

B 16

		L (a)	SK	ZK	G	
2-160514	double	53 mm	30 kN	5 kN	0,10 kg	**28 €** •
2-160517	triple	66 mm	30 kN	5 kN	0,12 kg	**35 €** •

Boulon pour Alu

Boulon de bridage de surface brunie
160590: Course de serrage env. 22-26 mm, 160590.3: Course de serrage env. 34-38 mm, 160590.4: Course de serrage env. 46-50 mm, conseillé pour le bridage des profilés Alu, NON compatible avec la liaison de tables ou de poutres en U

B 16

		L (a)	SK	ZK1	ZK	AM1	AM	G	
2-160590	double	55 mm	50 kN	2 kN	4 kN	10 Nm	10 Nm	0,11 kg	**49 €** •
2-160590.3	triple	67 mm	50 kN	2 kN	4 kN	10 Nm	10 Nm	0,13 kg	**54 €** •

Boulon de bridage de surface au ras de la table brunie
connexion cachée de composants, 160595: Course de serrage env. 22-26 mm, 160595.3: Course de serrage env. 34-38 mm, 160595.4: Course de serrage env. 46-50 mm, NON utilisable pour les oblongs, NON compatible avec la liaison de tables ou de poutres en U

B 16

		L (a)	SK	ZK1	ZK	AM1	AM	G	
2-160595	double	33 mm	45 kN	2 kN	3 kN	10 Nm	10 Nm	0,05 kg	**43 €** •
2-160595.3	triple	45 mm	45 kN	2 kN	3 kN	10 Nm	10 Nm	0,07 kg	**48 €** •

Boulon double

Prix en €, hors TVA, frais d'emballage et de transport en sus.

Boulon triple

L: Longueur, G: Poids, SK: Force de cisaillement, ZK: Force de traction Acier, AM: Couple de serrage Acier, AM1: Couple de serrage Aluminium, couple de serrage en fonction du matériau, ZK1: Force de traction Aluminium

D'AUTRES PRODUITS SIEGMUND

Siegmund des tables de soudure unique

Nos tables de soudure et de bridage sont reconnues pour leur qualité, leur résistance et leur précision. Avec la fabrication très précise, une répétabilité excellente et un système modulaire parfait et idéalement assorti vous travaillez avec efficience et confort. Pour vos exigences les plus élevées, nous proposons en exclusivité, nos tables de soudure en acier pour outillage X8.7 et X8.8. Ces aciers pour outillages se distinguent par une dureté à cœur exceptionnelle, qui est déterminante pour une résistance aux chocs élevée et une très longue durée de vie pour vos tables de soudure.

- Surfaces de travail à longue durée de vie grâce à une usure faible
- Bridage sûre des pièces pendant le travail
- Pas de déformation de soudure
- Précision et répétabilité élevées
- Plus de possibilités de bridage grâce à des alésages

www.siegmund.com/
tables

www.siegmund.com/
flyers-catalogs

www.siegmund.com/
lasercell-info

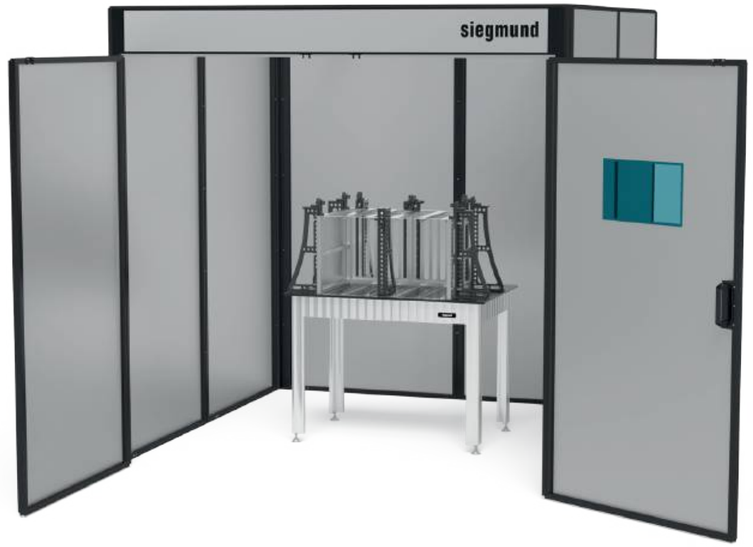

La cellule de soudure laser modulaire de Siegmund

La cellule laser Siegmund propose en option une protection contre le rayonnement diffus et les réflexions, qui peuvent être produits par le laser. Avec la conception innovante et les parois prémontées, la cellule peut être rapidement installée. Elle est adaptée pour la soudure laser manuelle et le décapage dans les longueurs d'onde entre 940 et 1090 nm.

- sécurité maximale grâce à une protection fiable contre les rayonnements diffus et les réflexions
- Montage rapide grâce aux parois prémontées
- certifiée pour une puissance laser maximale de 3 kW
- grande zone de travail avec porte double extra large (2370x2240 mm)
- Conforme CE (pour les éléments de sécurité) et certifié DIN EN 60825-4

www.siegmund.com/
lasercell-flyer

Accessoires de qualité

- équerres et butées robustes
- Pinces de bridage de qualité
- prismes et extensions très fonctionnels
- tiroirs pratiques
- etc.

www.siegmund.com/
accessories

Index des icônes

- ● Article produit en stock
- ○ Article produit sur commande
- 750 Acier de qualité S355J2+N
- Résistante aux rayures & Anticorrosion
- N Nitruration
- BAR Revêtement BAR (Black-Anti-Rust)
- B Brunissage
- 100 Graduation fine
- Rainure hexagonale
- Quadrillage 50x50 mm

siegmund

Notre planning salons, voir plus bas:

www.siegmund.com/exhibition

Fabricant:

Bernd Siegmund GmbH
Landsberger Str. 180
86507 Oberottmarshausen
Allemagne (Bavière)
Tél. +49 8203 96 07-0
info@siegmund.com
siegmund.com

Vos correspondants:

STENGER PRO
285, rue des anciens d'AFN
F - 88220 Urimenil
Tél. (0033) 3 29 29 14 24
Fax (0033) 3 29 29 14 25
contact@stengerpro.com
stengerpro.com

Prix en €, hors TVA, frais d'emballage et de transport en sus. Commande minimale 50 €. Sous réserve de modifications techniques. Départ stock de Oberottmarshausen. Réservé à la revente. Nos conditions générales de vente s'appliquent. Sous réserve de modifications de prix et d'erreurs d'impression.

Tous les textes, illustrations et éléments de cette publication sont soumis au Copyright de Bernd Siegmund GmbH. Aucune partie de ce Flyer ne peut être reproduite ou publiée d'une manière analogique ou digitale en dehors de cette brochure sans autorisation du représentant légal.
© 2025 Bernd Siegmund GmbH