FILTR'O COMPACT

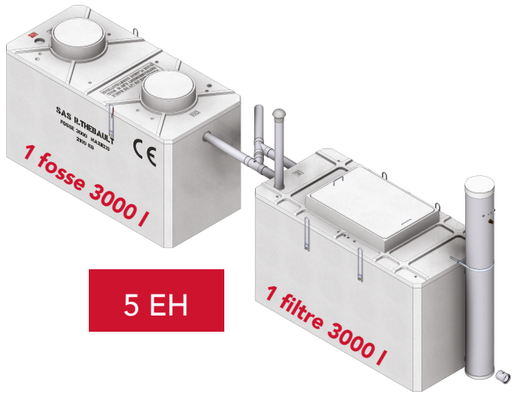

5 EH

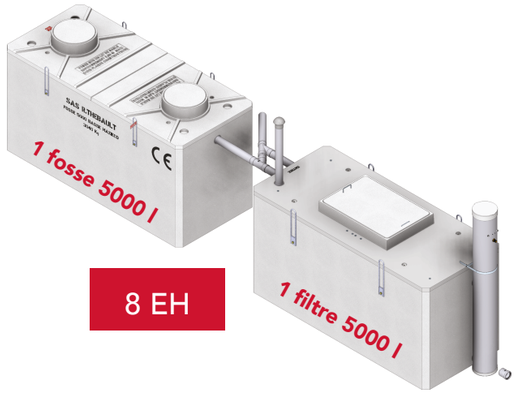

8 EH

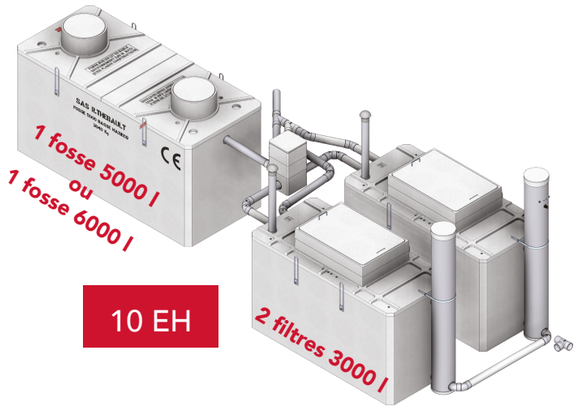

10 EH

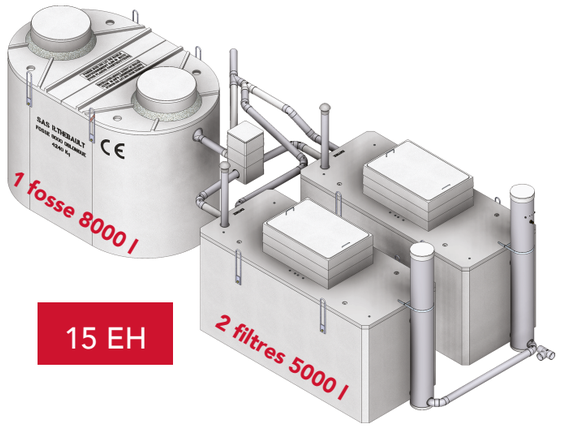

15 EH

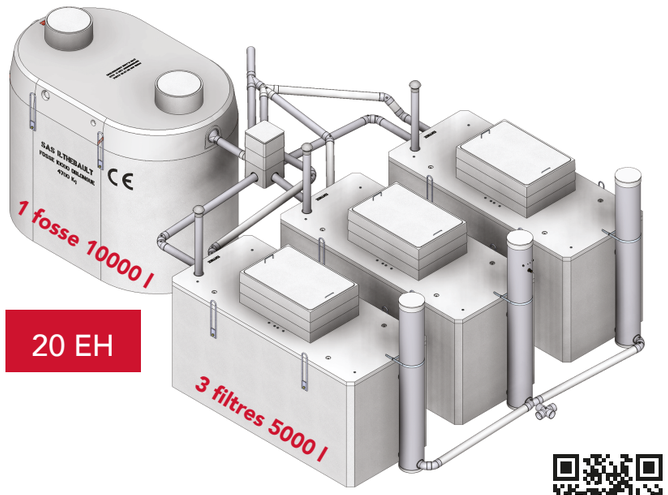

20 EH

THEBAULT
L'EXPÉRIENCE CONSTRUCTIVE

8 Rue des Glénan
ZI de Saint Éloi
29800 PLOUÉDERN

02 98 21 63 63

GROUPE bouyer leroux

FLASHEZ CE CODE
POUR RETROUVER NOS PRODUITS SUR LE SITE
www.robert-thebault.fr

THEBAULT
L'EXPÉRIENCE CONSTRUCTIVE

FILTR'O COMPACT

Filière de traitement des eaux domestiques de 5 à 20 équivalents habitants



5 à 20 EH

Efficacité
Durabilité
Fiabilité

Fabrication française

FILTR'O COMPACT

**Le filtr'O compact Thébault est un dispositif de traitement des eaux usées domestiques.
Il est composé d'une fosse toutes eaux et d'un filtre avec billes d'argile.
Thébault a retenu ce média pour sa qualité de traitement optimal et durable.**

Efficacité, durabilité, fiabilité, tout en un !

LES + PRODUIT

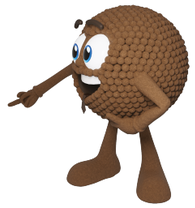



- Propriétés de filtration exceptionnelles : surface poreuse avec une grande capacité d'absorption
- Haute capacité d'aération : excellente circulation de l'air favorisant l'oxygénation des bactéries et des micro-organismes
- Durabilité : pas de dégradation du média, permet de conserver les propriétés de la bille d'argile sur du long terme
- Stabilité : aucun coefficient de tassement
- Avec ou sans pompe de relevage
- Pose en présence de nappe phréatique
- Système peu sensible aux variations de charges

ÉCONOMIQUE	CUVE EN BÉTON POUR TOUS TYPES DE TERRAIN	VOLUME DE DÉCANTATION FOSSE 3000 L MINIMUM	HAUTES PERFORMANCES ÉPURATOIRES	LONGÉVITÉ FIABILITÉ RÉSISTANCE

FILTR'O COMPACT

SCHÉMA DE PRINCIPE

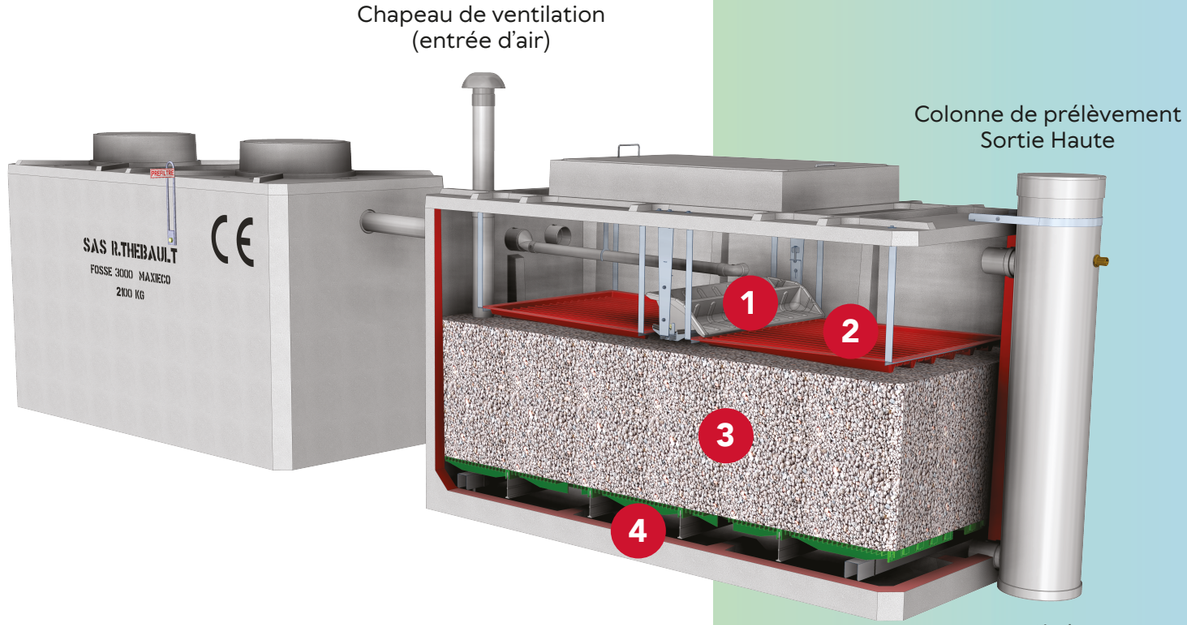

1 Auget basculant réglable



2 Plateau de répartition avec pentes intégrées

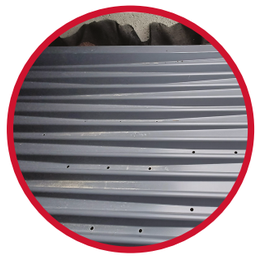

3 Billes d'argile 1-5 mm



4 Caillebotis PVC

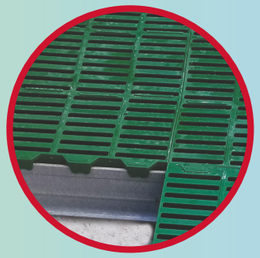

THEBAULT
L'EXPÉRIENCE CONSTRUCTIVE